Motobombas para Piscina
Série EKO

Motobombas com pré-filtro para piscinas, disponíveis em potências de 1/4 a 1,5 cv.

www.bombashopping.com.br - (11) 2971-5695

Aplicações Gerais

- Circulação de água em piscinas domésticas e comerciais

Detalhes Técnicos do Produto

- Corpo em polipropileno com 30% de fibra de vidro
- Rotor e Difusor em Noryl com 30% de fibra de vidro
- Bocais com rosca BSP
- Cesto do pré-filtro em polipropileno
- Intermediário de ferro fundido com pintura E-coat
- Selo mecânico constituído de aço inox AISI-304, buna N, grafite e cerâmica
- Motor elétrico IP-21, 2 polos, 60Hz
- Tensão: 127/220-254V (Monofásico) - 220/380V (Trifásico)

Importante

- Temperatura máxima do líquido bombeado: 50 °C
- Pressão máxima de trabalho permitida: 21 m.c.a.

Tabela de Seleção

Modelo	Potência (cv)	Estágios	Monofásico	Trifásico	Ø Sucção (pol.)	Ø Recalque (pol.)	Pressão máxima sem vazão (m.c.a.)	Altura máxima de sucção (m.c.a.)	Ø Rotor (mm)	Características Hidráulicas – Altura Manométrica Total (m.c.a.)																		
										2	3	4	5	6	7	8	9	10	11	12	13	14	15	16	17	18	19	20
										Vazão em m³/h válida para sucção de 0 m.c.a.																		
EKO	✓1/4	1	x		1 1/2	1 1/2	11	4	82	11,3	10,6	9,9	9,1	8	7,2	6	4,5	2										
	✓1/3	1	x		1 1/2	1 1/2	12	4	87	13	12,3	11,6	10,8	10	9,1	8,2	7,1	5,8	4,1									
	1/2	1	x	x	1 1/2	1 1/2	13	4	94	13,9	13,3	12,5	11,8	11	10,1	9,2	8,2	7	5,7	4,2								
	3/4	1	x	x	1 1/2	1 1/2	16	4	100	*	*	15,2	14,6	14,1	13,4	12,7	11,9	11	9,9	8,6	6,9	4,6	2,1					
	1	1	x	x	1 1/2	1 1/2	19	4	107	*	*	19,9	19,1	18,2	17,4	16,5	15,6	14,6	13,6	12,5	11,3	10	8,6	7	5,1	2,7		
	1,5	1	x	x	1 1/2	1 1/2	21	4	114	*	*	21,5	20,8	20,1	19,3	18,5	17,6	16,8	15,9	14,9	13,9	12,9	11,7	10,5	9,2	7,7	6	4

✓ *Lançamentos*

Observações:

- Não utilize a motobomba nas faixas com asteriscos (*).
- Dados hidráulicos conforme ISO 9906 anexo "A", com motor de linha e frequência indicados. Para condições diferentes, consulte a Fábrica.
- Para obter a altura manométrica total em m.c.a., não deixe de considerar as perdas de carga por atrito da instalação.
- Obrigatório o aterramento do motor elétrico, conforme previsto na norma NBR 5410 ou norma equivalente do país onde o produto será instalado.

Revisão 01 - Maio/2020
Imagens de caráter ilustrativo

Dimensões do Produto

Série EKO

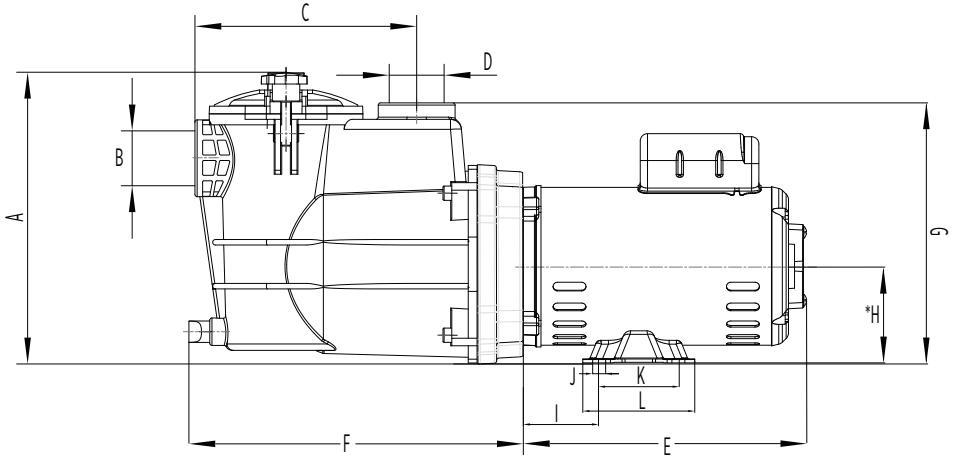

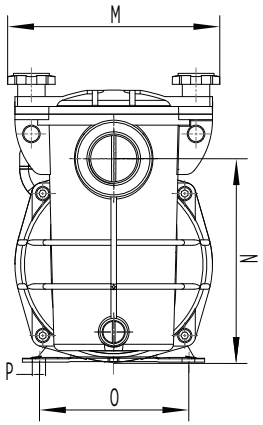

DIMENSÕES (MM) - 60Hz										
Descrição	**EKO**									
Potência	✓1/4 cv	✓1/3 cv	1/2 cv		3/4 cv		1 cv		1,5	
Referência	**Monofásico**	**Monofásico**	**Monofásico**	**Trifásico**	**Monofásico**	**Trifásico**	**Monofásico**	**Trifásico**	**Monofásico**	**Trifásico**
A	222	222	222	222	222	222	270	270	270	270
B ("BSP)	1 1/2	1 1/2	1 1/2	1 1/2	1 1/2	1 1/2	1 1/2	1 1/2	1 1/2	1 1/2
C	175	175	175	175	175	175	202	202	202	202
D ("BSP)	1 1/2	1 1/2	1 1/2	1 1/2	1 1/2	1 1/2	1 1/2	1 1/2	1 1/2	1 1/2
E	172	182	192	182	202	192	222	212	258	242
F	268	268	268	268	268	268	303	303	303	303
G	171	171	171	171	171	171	237	237	237	237
H *	76	76	76	76	76	76	89*	89*	89	89*
I	65	65	65	65	65	65	65	65	65	65
J	8,7	8,7	8,7	8,7	8,7	8,7	8,7	8,7	8,7	8,7
K	69,8	69,8	69,8	69,8	69,8	69,8	69,8	69,8	69,8	69,8
L	90	90	90	90	90	90	90	90	90	90
M	176	176	176	176	176	176	193	193	193	193
N	148	148	148	148	148	148	191	191	191	191
O	107,6	107,6	107,6	107,6	107,6	107,6	107,6	107,6	107,6	107,6
P	31	31	31	31	31	31	31	31	31	31
Peso motobomba	**8,8**	**9,4**	**10**	**9,5**	**11,5**	**10,5**	**14,5**	**13,5**	**18,5**	**15**

Nota: Os modelos sinalizados com (*), para a cota "H", é necessária a utilização de coxins fixados nos furos da base do motor.

✓ *Lançamentos*

As informações poderão sofrer alterações sem prévio aviso, de acordo com a evolução tecnológica.
A utilização de motores diferentes do padrão de linha alteram as características de desempenho do conjunto.

Descrição dos Componentes do Produto

Motobombas para Piscina
Série EKO

Série EKO

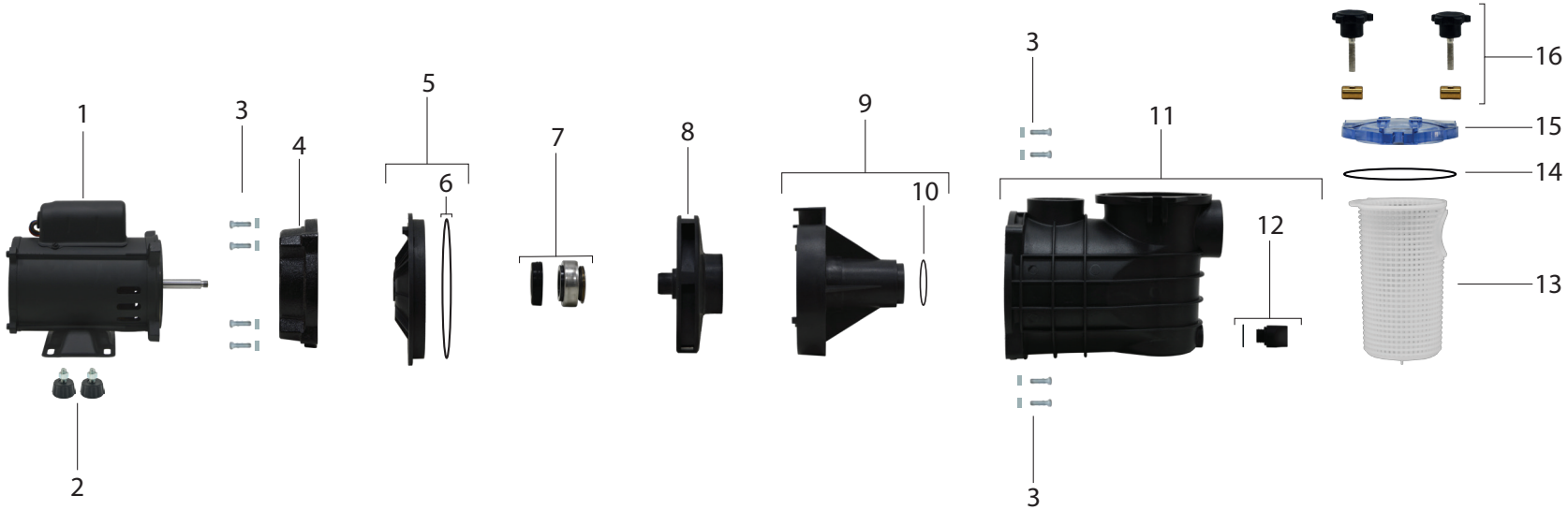

Item	Descrição	Composição do Kit	Quant. de peças utilizadas no produto	Quant. de peças contidas em cada caixa do kit	EKO					
1	Motor elétrico IP-21, 2 polos, 60 Hz	-	1	-	✓ 1/4 cv	✓ 1/3 cv	1/2 cv	3/4 cv	1 cv	1,5 cv
*2	Kit coxim	Coxim 24X12 - 1/4X22	2	2	-	-	-	-	8720760101A	8720760101A
		Porca Z. UNC 1/4	4	4						
**3	Kit parafusos fixação 0.25 - 0.75	Parafuso TCC M6 x 30 IN	8	4	8720370103A	8720370103A	8720370103A	8720370103A	-	-
		Arruela lisa M6	8	4						
	Kit parafusos fixação 1.0 - 1.5	Parafuso TCC 3/8 X 7/8 IN	4	4	-	-	-	-	8730665101A	8730665101A
		Parafuso TCC M6 x 35 IN	4	4						
		Arruela lisa 3/16 IN	4	4						
4	Intermediário	-	1	-	8700480501A	8700480501A	8700480501A	8700480501A	8700481501A	8700481501A
5	Kit tampa de pressão	Tampa de pressão	1	1	8752293102A	8752293102A	8752293102A	8752293102A	8752293101A	8752293101A
		O-ring EPDM	1	1						
6	O-ring EPDM 138 x 4 mm	-	1	-	8752303105A	8752303105A	8752303105A	8752303105A	-	-
	O-ring EPDM 160 x 4 mm	-	1	-	-	-	-	-	8752303102A	8752303102A
7	Selo mecânico 15 T2 Buna	-	1	-	8720696101A	8720696101A	8720696101A	8720696101A	8720696101A	8720696101A

*Item utilizado somente nos modelos EKO 1 cv (monofásico e trifásico) e 1.5 cv (trifásico).
**Para os modelos EKO de 1 e 1.5 cv, o parafuso de fixação é utilizado na posição contrária, ou seja, por dentro do intermediário.

✓ *Lançamentos*

As informações poderão sofrer alterações sem prévio aviso, de acordo com a evolução tecnológica.
A utilização de motores diferentes do padrão de linha alteram as características de desempenho do conjunto.

Descrição dos Componentes do Produto

Item	Descrição	Composição do Kit	Quant. de peças utilizadas no produto	Quant. de peças contidas em cada caixa do kit	EKO					
8	Rotor noryl	-	1	-	10000002338A	10000002339A	8752295101A	8752295102A	8752295103A	8752295104A
9	Kit difusor	Difusor	1	1	8752294102A	8752294102A	8752294102A	8752294102A	8752294101A	8752294101A
		O-ring NBR	1	1						
10	Kit o-ring NBR Difusor	O-ring NBR 36 x 3 mm	1	5	8752303104A	8752303104A	8752303104A	8752303104A	-	-
		O-ring NBR 42 x 3 mm	1	5	-	-	-	-	8752303101A	8752303101A
11	Kit corpo	Corpo	1	1	8730664102A	8730664102A	8730664102A	8730664102A	8730664101A	8730664101A
		Bujão 1/4" x 10	1	1						
		O-ring NBR 13 x 2,4 mm	1	1						
12	Kit bujão	Bujão 1/4" x 10	1	1	8752302101A	8752302101A	8752302101A	8752302101A	8752302101A	8752302101A
		O-ring NBR 13 x 2,4 mm	1	1						
13	Filtro	-	1	-	8752297102A	8752297102A	8752297102A	8752297102A	8752297101A	8752297101A
14	Anel vedação da tampa	-	1	-	8752298102A	8752298102A	8752298102A	8752298102A	8752298101A	8752298101A
15	Tampa filtro	-	1	-	8752299102A	8752299102A	8752299102A	8752299102A	8752299101A	8752299101A
16	Kit fixação tampa	Parafuso filtro AISI 304 PP M8 x 37	2	2	8730663101A	8730663101A	8730663101A	8730663101A	8730663101A	8730663101A
		Porca fixação H59 16 x 25 mm BR	2	2						
Diâmetro do rotor (mm)					**82**	**87**	**94**	**100**	**107**	**114**

As informações poderão sofrer alterações sem prévio aviso, de acordo com a evolução tecnológica.
A utilização de motores diferentes do padrão de linha alteram as características de desempenho do conjunto.